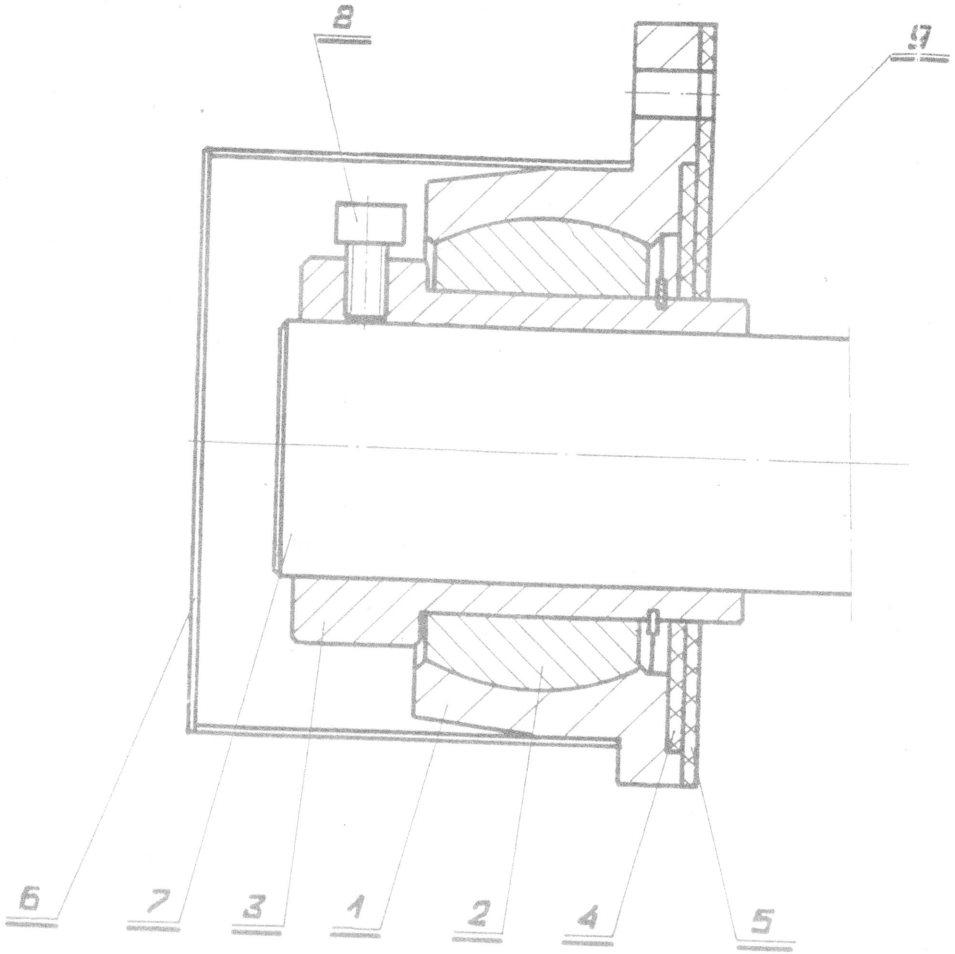

- DO ŁOŻYSKA PROWADZĄCEGO NIE STOSOWAĆ PIERŚCIENIA SPRĘŻYNUJĄCEGO CZ. 9
- POKRYWĘ CZ. 6 STOSOWAĆ NA ŁOŻYSKO PROWADZĄCE

- CZĘŚCI Z OZNACZENIEM „M" STOSOWAĆ NA WAŁ ϕ40
- CZĘŚCI Z OZNACZENIEM „B" STOSOWAĆ NA WAŁ ϕ60

Jl. szt.	WYSZCZEGÓLNIENIE	Poz	Nr normy rys.	Mat.	1 szt	całk.
					Ciężar	
1	PIERŚCIEŃ SPR.	9	PN/M-85111			
2	ŚRUBA Z GN. M8x20	8	PN/M-82302			
1	WAŁ	7	konstrukcja klapy	28H2MF		
1	POKRYWA	6	ŁP-02-06	blacha ocynk.		
1	PODKŁADKA	5	ŁP-02-05	Oilit		
1	USZCZELKA	4	ŁP-02-04	Oilit		
1	TULEJA	3	ŁP-02-03	28H2MF		
1	BARYŁKA	2	ŁP-02-02	B10		
1	OPRAWA	1	ŁP-02-01	ZsP50		

Obiekt:	Należy do rys.	Stadium PT
ZAKŁAD USŁUG.-Tech. ENERGETYKI Spółdzielnia Usług-Prod. STĘŻYCA	Nr rys. ŁP-02	Wersja rys.

Podz. 1:1

	Nazwisko	Data	Podp.
Projekt	K. Prasek	03.96	
Wykonał			
Kreślił	K. Prasek	03.96	
Spr.			
Kier. prac.			

Format A3

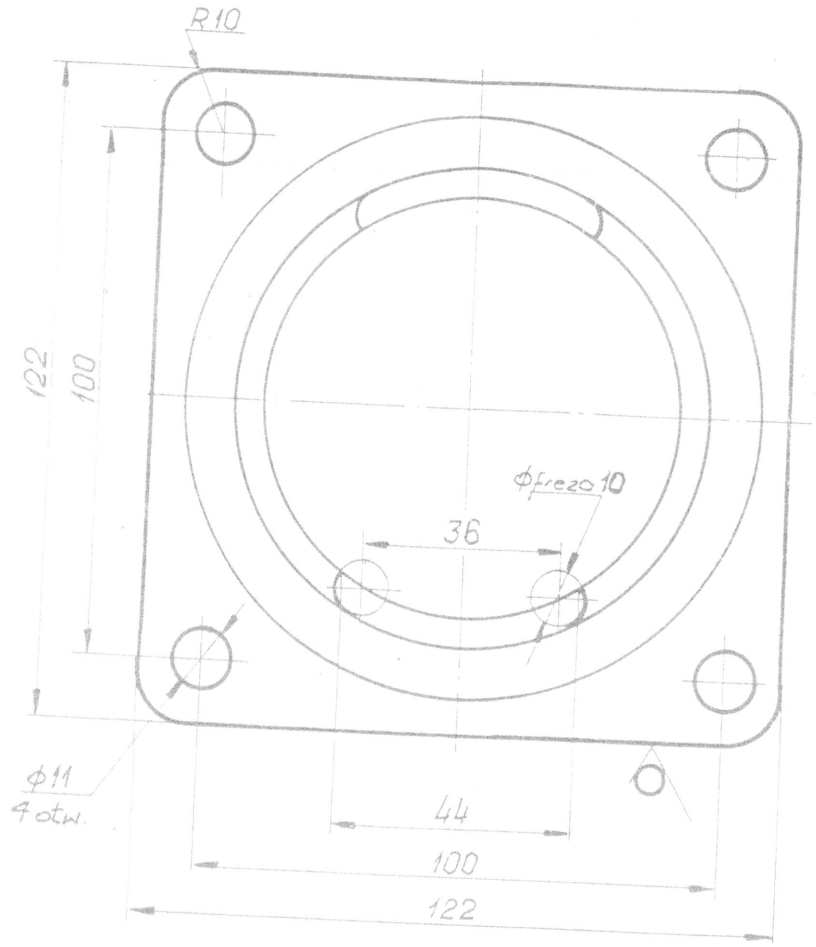

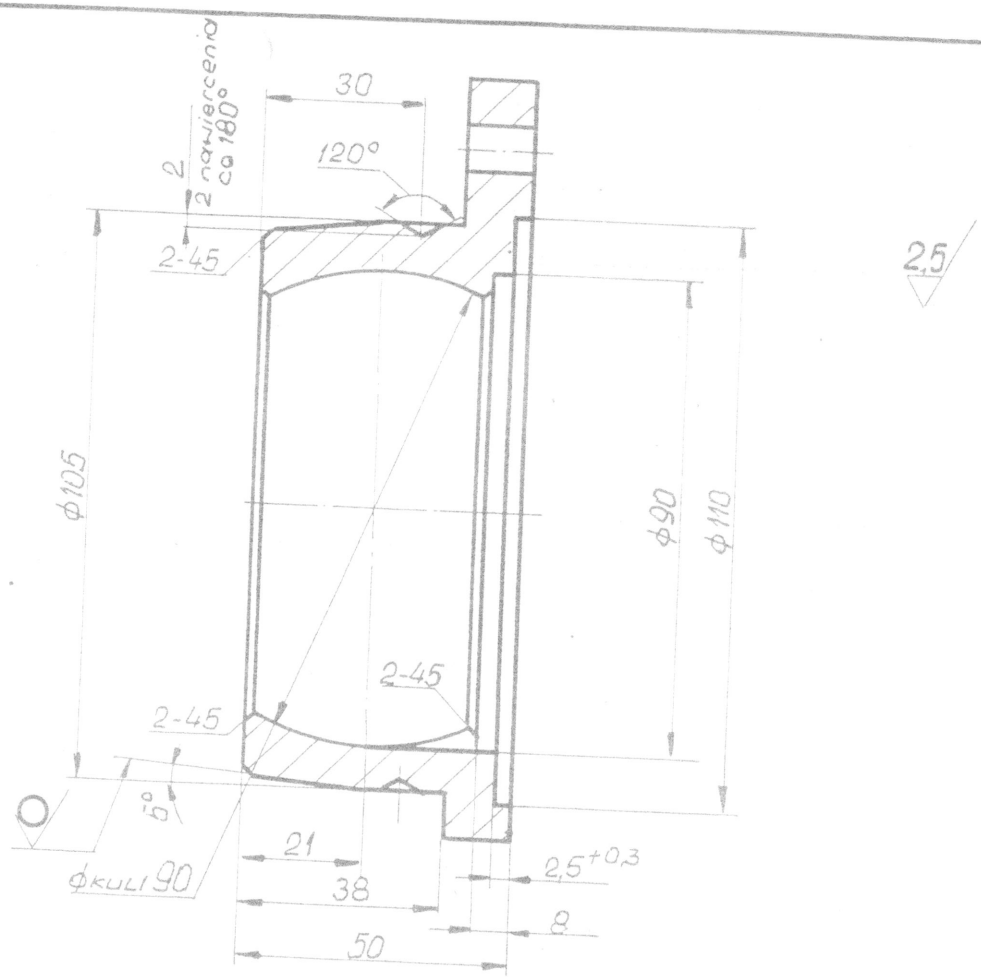

1	OPRAWA	1	PN/H-83123	ZsP50	1,2		
Jl. szt.	Wyszczególnienie	Poz.	Nr normy rys.	Mat.	1 szt	całk.	
					Ciężar		

OPRAWA MAŁA

Obiekt	Należy do rys. ŁP-02	Stadium: PT
Zakład Usług-Tech. Energetyki	Nr rys. ŁP-02-01	Wersja rys. M
Spółdzielnia Usług-Prod. STĘŻYCA	Podz. 1:1	Form. A3

	Nazwisko	Data	Podp.
Projekt	K. Prasek	03.95	
Wykonał			
Kreślił	K. Prasek	03.95	
Sprawdz.			

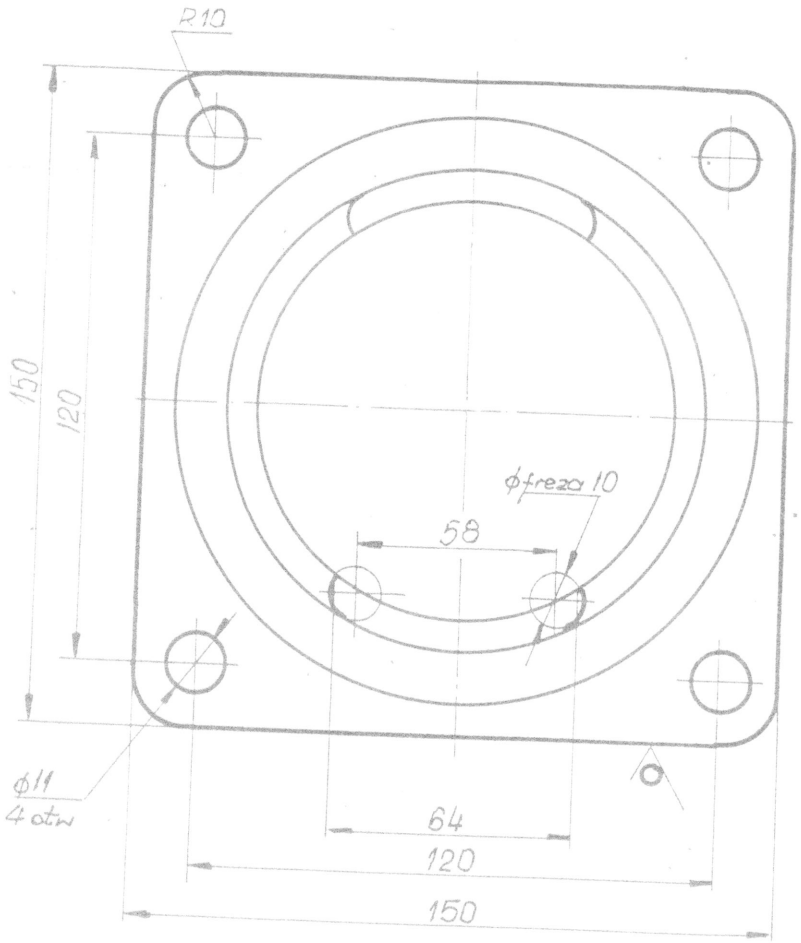

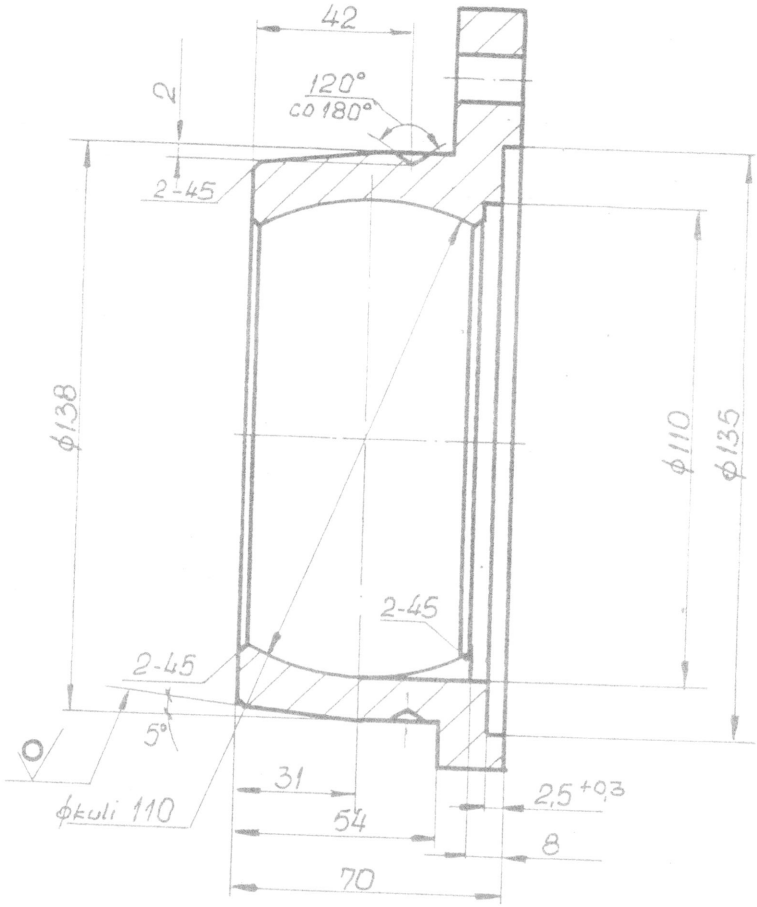

2,5

1	OPRAWA	1	PN/H-83123	ZsP50	3.2	
Jl. szt.	Wyszczególnienie	Poz.	Nr normy rys.	Mat.	1 szt	całk. ciężar

OPRAWA BUZA

Obiekt	Należy do rys. ŁP-02	Stadium: PT
Zakład Usług - Tech. Energetyki Spółdzielnia Usług - Prod. STĘŻYCA	Nr rys. ŁP-02-01	Wersja rys. B

Podz. 1:1

	Nazwisko	Data	Podp.
Projekt	K. Prasek	05.95	
Wykonał			
Kreślił	K. Prasek	05.95	
Sprawdz.			
K-t biura			

Form. A3

2,5

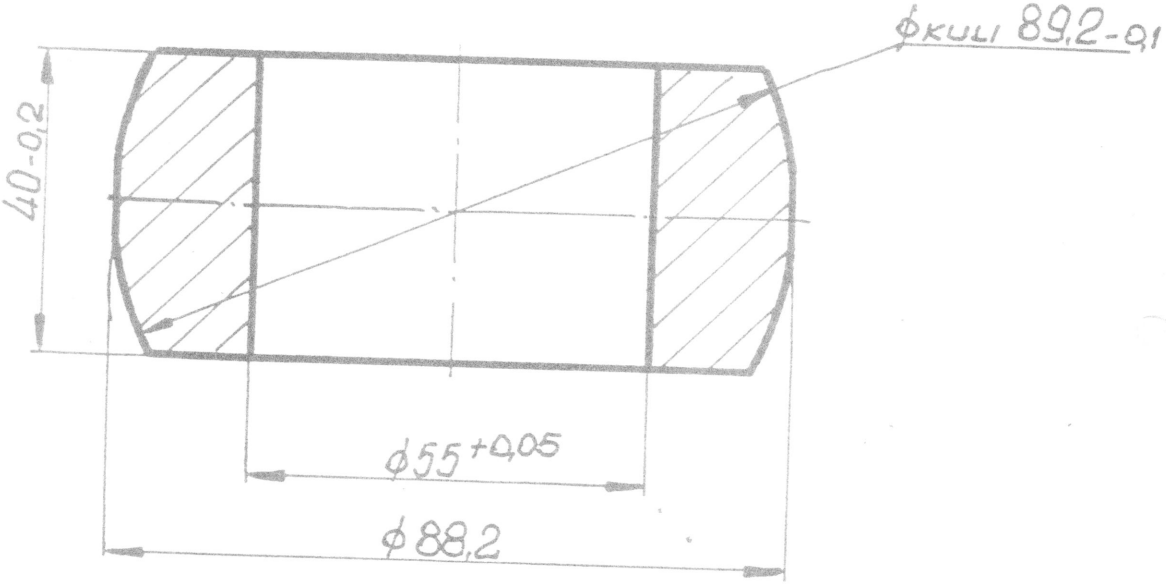

1	BARYŁKA	2	PN/H-87026	B10		1,2
Jl. szt.	Wyszczególnienie	Poz.	Nr normy rys.	Mat.	1 szt	całk.
					Ciężar	

BARYŁKA MAŁA

Obiekt	Należy do rys. ŁP-02	Stadium: PT
Zakład Usług - Tech. Energetyki	Nr rys. ŁP-02-02	Wersja rys. M

Spółdzielnia Usług - Prod. STĘŻYCA	Podz. 1:1		Nazwisko	Data	Podp.
		Projekt	K. Prasek	03.95	
		Wykonał			
		Kreślił	K. Prasek	03.95	
		Sprawdz.			

Form. A4

Wydział Przygotowania i Nadzoru Energetyki
Specjalista ds. Urządzeń Kotłowni
Krzysztof Najgebauer

2,5

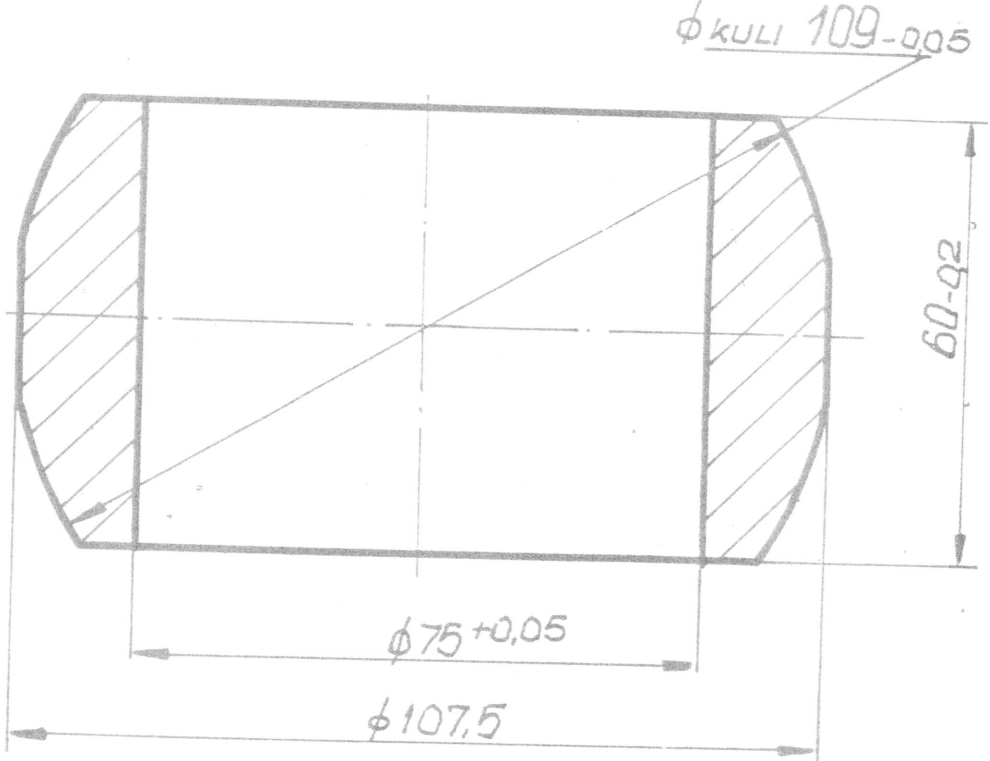

1	BARYŁKA	2	PN/H-87026	B10		2,2
Jl. szt.	Wyszczególnienie	Poz.	Nr normy rys.	Mat.	1 szt	całk.
					Ciężar	

BARYŁKA BUZA

Obiekt	Należy do rys. ŁP-02	Stadium: PT
Zakład Usług-Tech. Energetyki Spółdzielnia Usług-Prod. STĘŻYCA	Nr rys. ŁP-02-02	Wersja rys. D

Podz.		Nazwisko	Data	Podp.	Form.
1:1	Projekt	K.Prasek	03.95		A4
	Wykonał				
	Kreślił	K. Prasek	03.95		
	Sprawdz.				
	K-k biura				

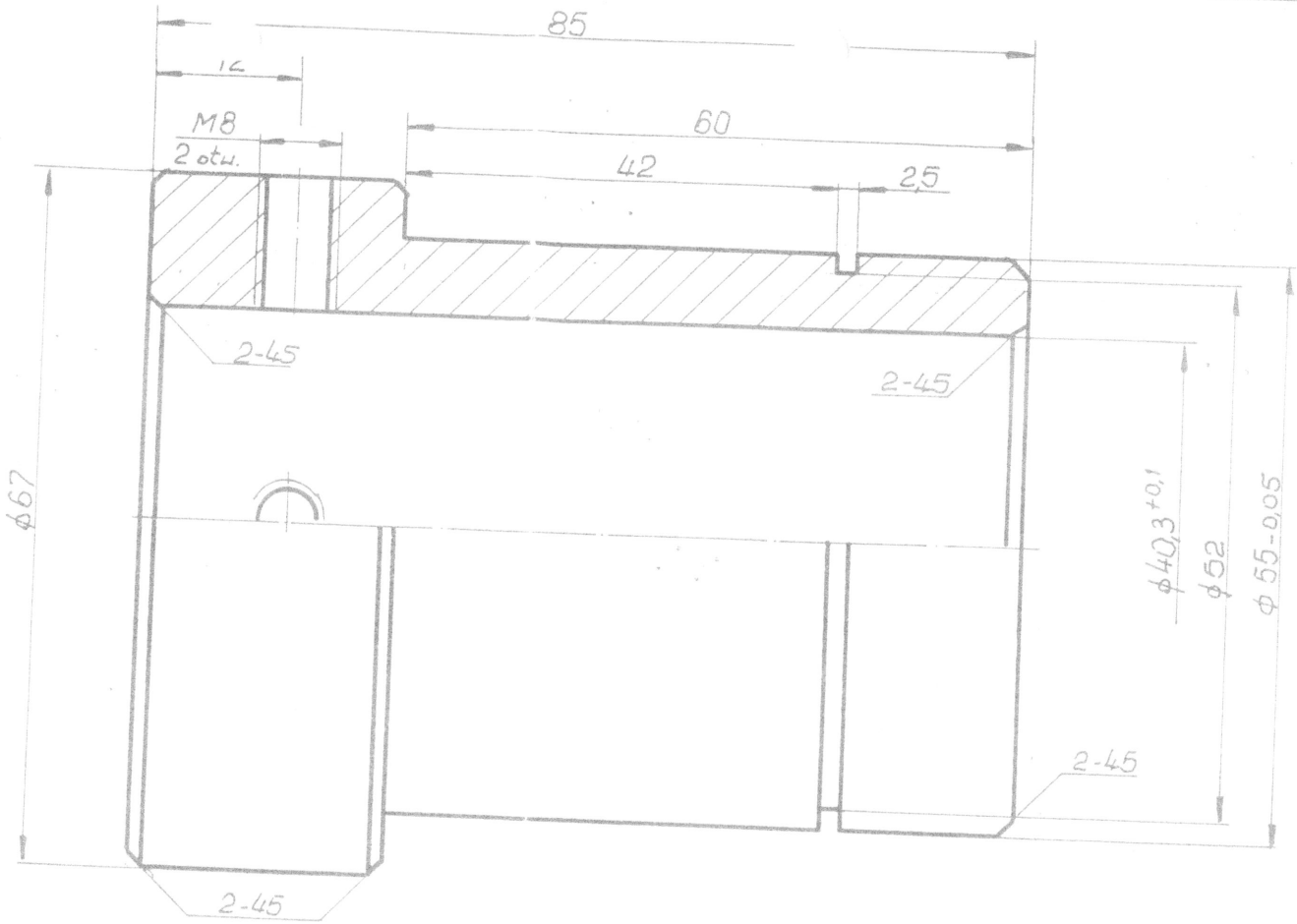

2,5

DLA ŁOŻYSKA PROWADZĄCEGO
NIE NACINAĆ KANAŁU POD
PIERŚCIEŃ

28H2MF

1	TULEJA	3					1,5
Jl. szt.	Wyszczególnienie	Poz.	Nr normy rys.	Mat.	1 szt	całk.	Ciężar

TULEJA MAŁA

Obiekt	Należy do rys. ŁP-02		Stadium: PT
Zakład Usług-Tech. Energetyki Spółdzielnia Usług-Prod. STĘŻYCA	Nr rys. ŁP-02-03		Wersja rys. M
	Podz. 2:1		Form. A3

	Nazwisko	Data	Podp.
Projekt	K. Prasek	03.95	
Wykonał			
Kreślił	K. Prasek	03.95	
Sprawdz.			
K-k biura			

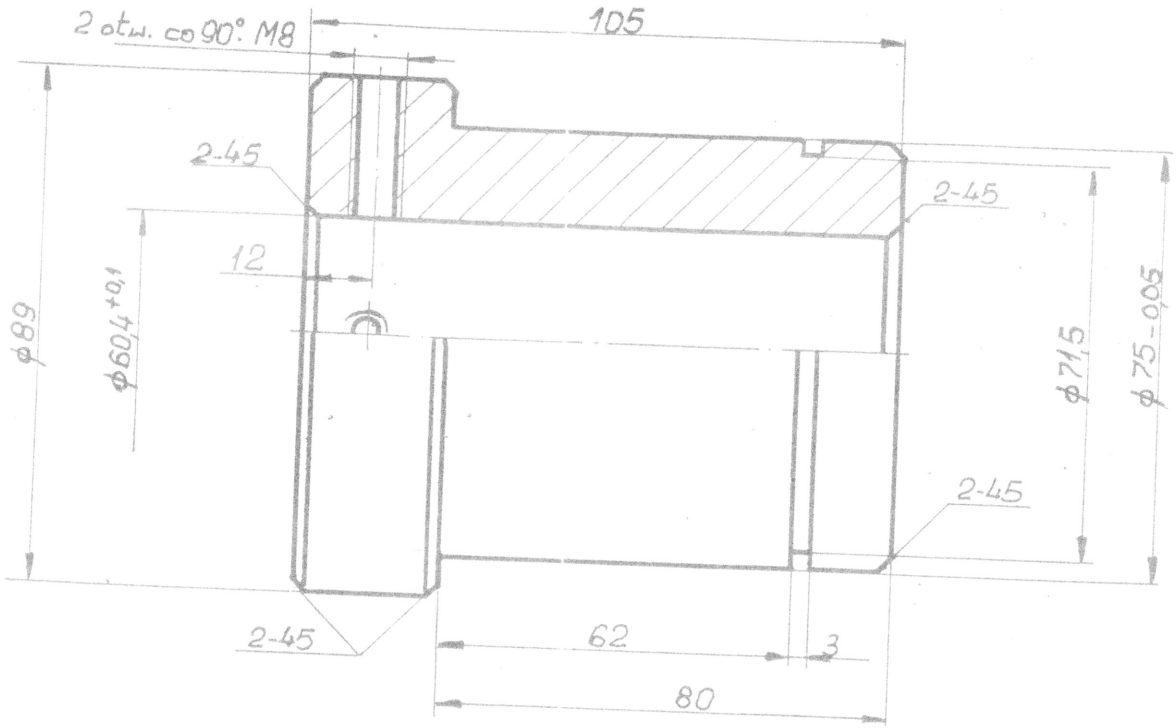

2,5

DLA ŁOŻYSKA PROWADZĄCEGO
NIE NACINAĆ KANAŁU POD
PIERŚCIEŃ

28H2MF

1	TULEJA	3	PN/H-84030			1,8
Jl. szt.	Wyszczególnienie	Poz.	Nr normy rys.	Mat.	1 szt	całk.
					Ciężar	

TULEJA DUŻA

Obiekt	Należy do rys. ŁP-02	Stadium: PT
Zakład Usług - Tech. Energetyki	Nr rys. ŁP-02-03	Wersja rys. B
Spółdzielnia Usług - Prod.	Podz. 1:1	Form. A3

	Nazwisko	Data	Podp.
Projekt	K. Prasek	03.95	
Wykonał			